Indice

	Página
Kits de freno para remolques	03
Kits de freno con ABS para remolques	07
Kits de freno con EBS Wabco para remolques con suspensión neumática integral	11
Kits de freno con ABS para escalar remolques	13
Kits de freno y comando 3º eje neumático camiones	15
Adicionales	17
Repuestos	37
Equipos de testeo	51
Inclinómetro	53
Sistema automático de levanta eje (S.A.L.E.)	55
Sistema automático de levanta eje (S.A.L.E.) con BALANZA	59
Levanta eje neumático para remolques	61
Suspensión neumática	63
Accesorios	77

Kits de freno para remolques

- ✓ Mayor velocidad de respuesta de frenado.
- ✓ Mayor cantidad de frenadas efectivas.
- ✓ Freno de estacionamiento puramente mecánico.
- ✓ Freno de emergencia puramente mecánico que evita frenada explosiva.
- ✓ Cumple con la ley de seguridad de tránsito Nº 24449.

Kits de freno

	Código	Configuración
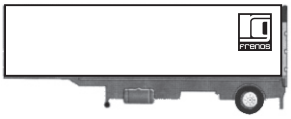	**R-9801**	Semi 1 eje
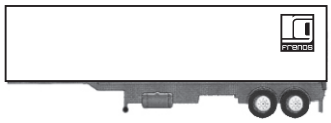	**R-9802**	Semi 2 ejes
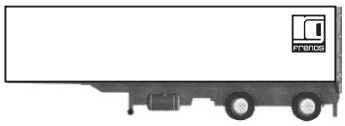	**R-9802**	Semi 1+1
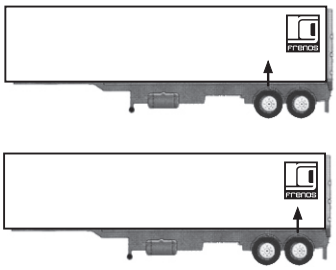	**R-9814**	Semi 2 ejes con 1 levanta eje
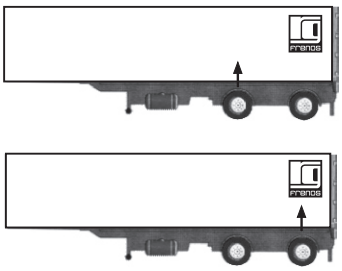	**R-9814**	Semi 1+1 con 1 levanta eje
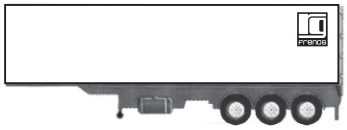	**R-9803**	Semi 3 ejes

Kits de freno

	Código	Configuración
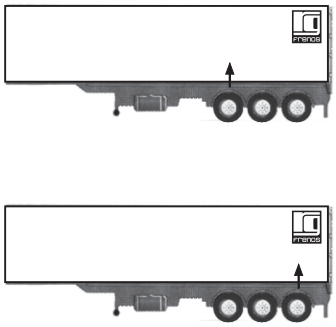	**R-9812**	Semi 3 ejes con 1 levanta eje
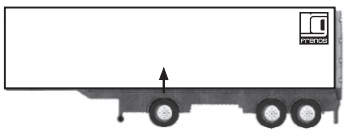	**R-9812**	Semi 2+1 con eje direccional elevable
	R-9816	Semi carretón 4 ejes
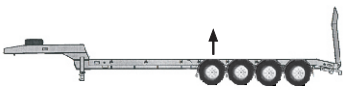	**R-9818**	Semi carretón 4 ejes con 1 levanta eje

Kits de freno

	Código	Configuración
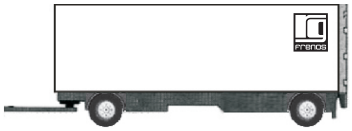	**R-9810**	Acoplado 2 ejes
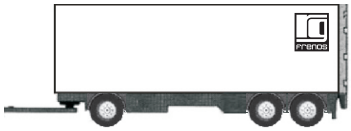	**R-9803**	Acoplado 3 ejes
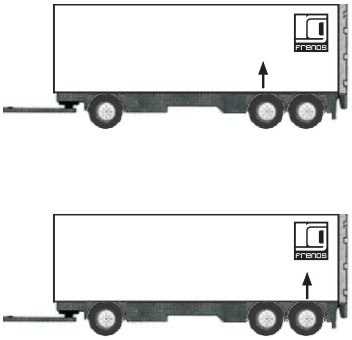	**R-9812**	Acoplado 3 ejes con 1 levanta eje
	R-9816	Acoplado carretón 4 ejes
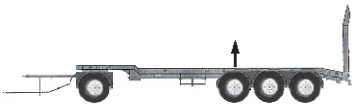	**R-9818**	Acoplado carretón 4 ejes con 1 levanta eje

Kits de freno con ABS para remolques

- ✓ Mayor velocidad de respuesta de frenado.
- ✓ Mayor cantidad de frenadas efectivas.
- ✓ Freno de estacionamiento puramente mecánico.
- ✓ Freno de emergencia puramente mecánico que evita frenada explosiva.
- ✓ El ABS disminuye la distancia de frenado al evitar el bloqueo de las ruedas.
- ✓ El ABS permite una maniobrabilidad segura en frenadas de emergencia.
- ✓ El ABS ayuda a reducir el desgaste de los neumáticos.
- ✓ Cumple con la ley de seguridad de tránsito Nº 24449 decreto 32/2018 resolución Nº 884/2018

Kits de freno con ABS

	Código	Configuración
	R-9870	Semi 1 eje con ABS 2S-2M 24V
	R-9872	Semi 2 ejes con ABS 4S-2M 24V
	R-9877	Semi 2 ejes con 1 levanta eje con ABS 4S-2M 24V
	R-9872	Semi 1+1 con ABS 4S-2M 24V
	R-9877	Semi 1+1 con 1 levanta eje con ABS 4S-2M 24V
	R-9766	Semi 1+1 con eje direccional elevable con ABS 4S-3M 24V
	R-9876	Semi 3 ejes con ABS 4S-2M 24V

Kits de freno con ABS

	Código	Configuración
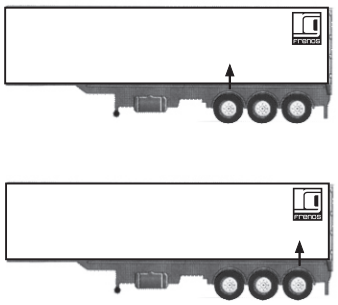	**R-9880**	Semi 3 ejes con 1 levanta eje con ABS 4S-2M 24V
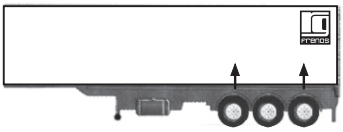	**R-9879**	Semi 3 ejes con 2 levanta ejes con ABS 4S-2M 24V
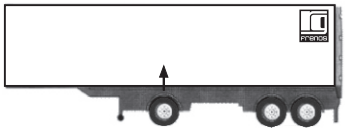	**R-9750**	Semi 2+1 con eje direccional elevable con ABS 4S-3M 24V
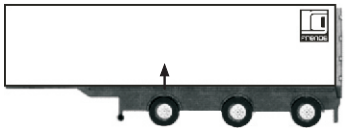	**R-9750**	Semi 1+1+1 con eje direccional elevable con ABS 4S-3M 24V
	R-9883	Semi carretón 4 ejes con ABS 4S-2M 24V
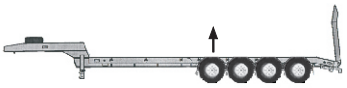	**R-9884**	Semi carretón 4 ejes con 1 levanta eje con ABS 4S-2M 24V

Kits de freno con ABS

	Código	Configuración
	R-9873	Acoplado 2 ejes con ABS 4S-3M 24V
	R-9760	Acoplado 3 ejes con ABS 4S-3M 24V
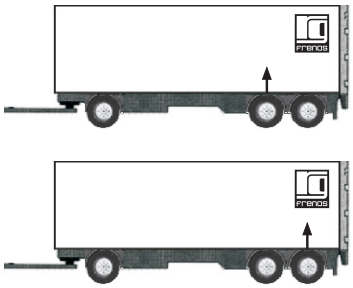	**R-9763**	Acoplado 3 ejes con 1 levanta eje con ABS 4S-3M 24V
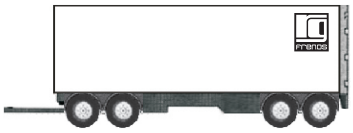	**R-9753**	Acoplado 4 ejes con ABS 4S-3M 24V
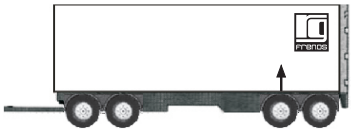	**R-9756**	Acoplado 4 ejes con 1 levanta eje con ABS 4S-3M 24V
	R-9753	Acoplado carretón 4 ejes con ABS 4S-3M 24V
	R-9756	Acoplado carretón 4 ejes con 1 levanta eje con ABS 4S-3M 24V

Kits de freno con EBS Wabco para remolques con suspensión neumática integral

Incluye:

- ✓ Sistema de ayuda contra el vuelco (RSS)
- ✓ Control automático de eje elevable
- ✓ Balanza electrónica (SmartBoard)
- ✓ Comunicación a través de bus CAN con el tractor
- ✓ Todo lo necesario para equipar bitrenes

Kits de freno con EBS

	Código	Configuración
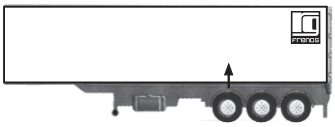	**R-9713**	Semi 3 ejes con EBS 4S-2M
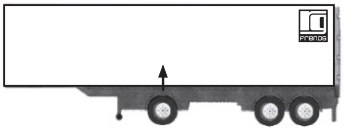	**R-9733**	Semi 2+1 ejes con EBS 4S-3M
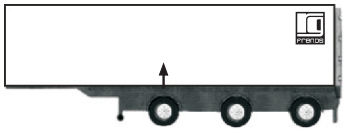	**R-9710**	Semi 1+1+1 con EBS 4S-3M
	R-9723	Kit bitren delantero 2 ejes con EBS 4S-2M
	R-9724	Kit bitren trasero 2 ejes con EBS 4S-2M
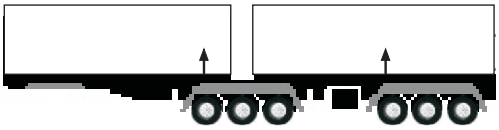	**R-9729**	Kit bitren delantero 3 ejes con 1 levante con EBS 4S-2M
	R-9713	Kit bitren trasero 3 ejes con 1 levante con EBS 4S-2M

Kits de freno con ABS para escalar remolques

Kits de freno con ABS para escalar

	Código	Configuración
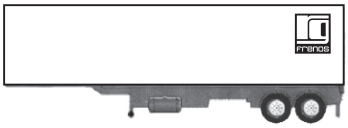	**R-9905**	Semi 2 ejes con kits de freno RG ABS 4S-2M
	R-9905	Semi 3 ejes con kits de freno RG ABS 4S-2M
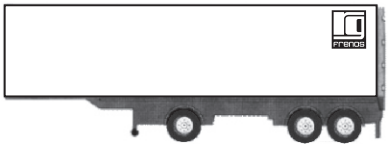	**R-9907**	Semi 2+1 con kits de freno RG ABS 4S-3M
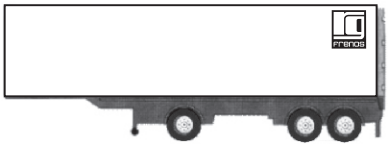	**R-9908**	Semi 2+1 Sola y Brusa ABS 4S-3M
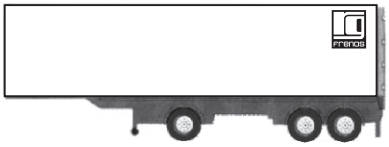	**R-9909**	Semi 2+1 Randon ABS 4S-3M
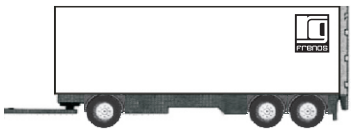	**R-9907**	Acoplado 3 ejes con kits de freno RG ABS 4S-3M
	R-9908	Acoplado 3 ejes Sola y Brusa ABS 4S-3M
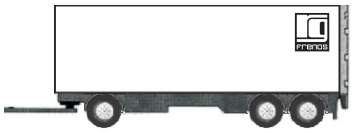	**R-9909**	Acoplado 3 ejes Randon ABS 4S-3M

Kits de freno y comando 3º eje neumático camiones

Kits de freno y comando 3º eje neumático camiones

	Código	Configuración
	R-9625	Mando eléctrico
	R-9626	Mando neumático

Adicionales

Enchufes eléctricos de aluminio

	Código	Tipo	Vías	Norma
	R-3730	Hembra	5	
	R-3710	Hembra	7	IRAM 10264 ISO 1185
	R-3770	Hembra	10	
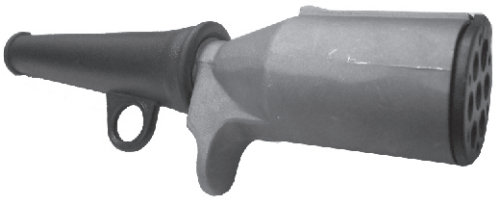	**R-3740**	Macho	5	
	R-3720	Macho	7	IRAM 10264 ISO 1185
	R-3780	Macho	10	

Enchufes eléctricos de plástico

	Código	Tipo	Vías	Norma
	R-3732	Hembra	5	ISO 7638 ABS
	R-3712	Hembra	7	ISO 7638 ABS / EBS comunicación CAN
	R-3752	Hembra	15	IRAM 10266 ISO 12098
	R-3742	Macho	5	ISO 7638 ABS
	R-3722	Macho	7	ISO 7638 ABS / EBS comunicación CAN
	R-3762	Macho	15	IRAM 10266 ISO 12098

Espirales eléctricos

	Código	Vías	Cables	Longitud	
	R-7043	5	3x1,5 + 2x4,0mm².	3,5 mts.	ABS
	R-7042	5	3x1,5 + 2x4,0mm².	4,5 mts.	ABS
	R-7041	7	6x1,5 + 1x2,5mm².	3,5 mts.	Luces
	R-7040	7	6x1,5 + 1x2,5mm².	4,5 mts.	Luces
	R-7044	7	6x1,5 + 1x2,5mm².	7,5 mts.	Luces
	R-7046	7	5x1,5 + 2x4,0mm².	4,5 mts.	ABS / EBS comunicación CAN
	R-7045	10	10x1,5mm².	4,5 mts.	Luces

Cables eléctricos

	Código	Vías	Cables	
	R-7049	5	3x1,5 + 2x4,0mm².	ABS
	R-7048	7	6x1,5 + 1x2,5mm².	Luces
	R-7047	7	5x1,5 + 2x4,0mm².	ABS / EBS comunicación CAN

Prolongación instalación cable ABS

	Código	Vías	Medida
	R-9937	5	5 mts.
	R-9938	7	5 mts.

Conjuntos conectores eléctricos

Código	Vías	Longitud	Incluye
R-7071	5	4,5 mts.	R-7042 (cant. 1) R-3740 (cant. 2)
R-7070	7	4,5 mts.	R-7040 (cant. 1) R-3720 (cant. 2)
R-7074	10	4,5 mts.	R-7045 (cant.1) R-3780 (cant. 2)

Código	Vías	Longitud	Incluye
R-7073	7	4,5 mts. (Semi)	R-7040 (cant. 1) R-3720 (cant. 1) R-3710 (cant. 1)

Código	Vías	Longitud	Incluye
R-7072	7	3,5 mts. (Acoplado)	R-7041 (cant. 1) R-3720 (cant. 1) R-3710 (cant. 1)

Conjunto conector eléctrico (ISO 7638)

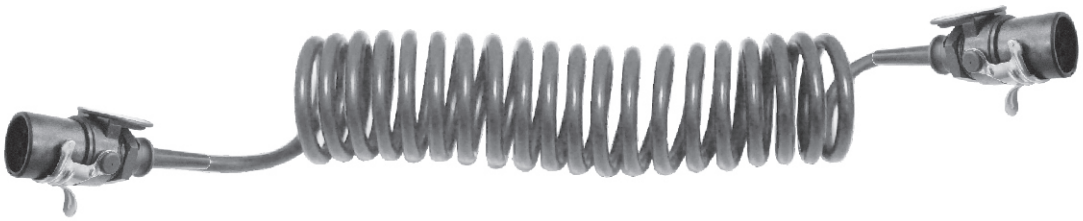

Código	Vías	Longitud	Incluye	
R-7075	5	4,5 mts.	R-7042 (cant. 1) + R-3742 (cant. 2)	ABS
R-7076	7	4,5 mts.	R-7046 (cant. 1) + R-3722 (cant. 2)	ABS / EBS comunicación CAN

Código	Vías	Longitud	Incluye	
R-7078	5	4 mts.	R-3742 (cant. 2) + R-7049 (4 mts.)	ABS
R-7079	7	4 mts.	R-3722 (cant. 2) + R-7047 (4 mts.)	ABS / EBS comunicación CAN

Código	Vías	Longitud	Incluye	
R-7077	5	6 mts.	R-3732 (cant. 1) + R-7049 (6 mts)	ABS
R-7080	7	6 mts.	R-3712 (cant. 1) + R-7047 (6 mts)	ABS / EBS comunicación CAN

Código	Vías	Longitud	Incluye	
R-7082	5	8 mts.	R-3742 (cant. 1) + R-3732 (cant. 1) + R-7049 (8 mts)	ABS
R-7083	7	8 mts.	R-3722 (cant. 1) + R-3712 (cant. 1) + R-7047 (8 mts)	ABS / EBS comunicación CAN

Acoples con retención para camión

	Código	Original Nº	Tipo	A
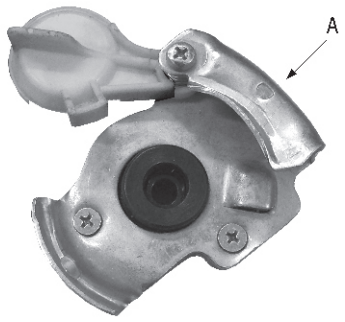	**R-1870**	Wabco 952 200 222 0	Amarillo	M-16
	R-1871		Azul	M-16
	R-1872	Wabco 952 200 221 0	Rojo	M-16

Acoples americanos para remolque

	Código	Tipo	A	
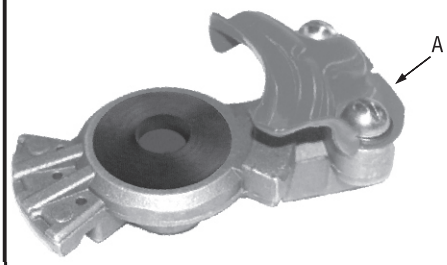	**R-1800**	Serv.	1/2 NPT	**R-1810**
	R-1801	Universal	1/2 NPT	
	R-1802	Emerg.	1/2 NPT	

Acoples dos líneas

	Código	Repuestos
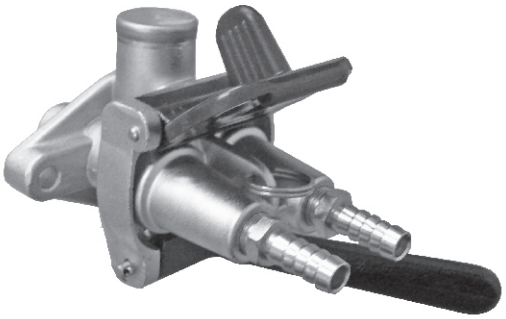	**R-1700**	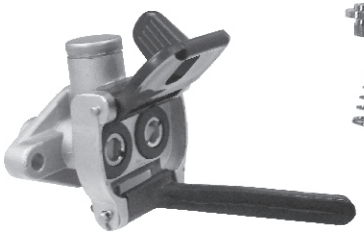 **R-1710** 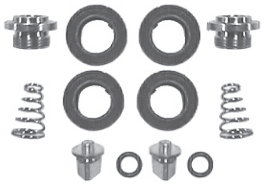 **R-1760** **R-1725** **R-1770**

Espirales conectores de tubo especial negro

Cumplen norma IRAM Nº 10268 y ley de seguridad de tránsito Nº 24.449.

Mayor resistencia a los rayos ultravioletas y a las altas y bajas temperaturas.

Mayor duración y flexibilidad.

Código	A	B	C	Longuitud
R-7020	Amarillo	3/8 NPT	3/8 NPT	2,80 mts.
R-7021	Rojo	3/8 NPT	3/8 NPT	2,80 mts.
R-7009	Amarillo	3/8 NPT	1/2 NPT	4,5 mts.
R-7010	Rojo	3/8 NPT	1/2 NPT	4,5 mts.
R-7017	Amarillo	3/8 NPT	3/8 NPT	4,5 mts.
R-7018	Rojo	3/8 NPT	3/8 NPT	4,5 mts.
R-7019	Azul	3/8 NPT	3/8 NPT	4,5 mts.
R-7034	Amarillo	3/8 NPT	3/8 NPT	7,5 mts.
R-7035	Rojo	3/8 NPT	3/8 NPT	7,5 mts.
R-7036	Azul	3/8 NPT	3/8 NPT	7,5 mts.

Conjuntos conectores de aire de tubo especial negro

Cumplen norma IRAM Nº 10268 y ley de seguridad de tránsito Nº 24.449.

Mayor resistencia a los rayos ultravioletas y a las altas y bajas temperaturas.

Mayor duración y flexibilidad.

Código	Longuitud	Incluye
R-7015	4,5 mts.	R-1725 (1) R-7009 (1) R-7010 (1) R-1800 (1) R-1802 (1)

Código	Longuitud	Incluye
R-7025	4,5 mts. (Semi)	R-1725 (1) R-7009 (1) R-7010 (1) R-1800 (2) R-1802 (2) R-1881 (2)

Código	Longuitud	Incluye
R-7016	2,8 mts. (Acoplado)	R-1725 (1) R-7020 (1) R-7021 (1) R-1781 (2)

Flexibles conectores

	Código	Longitud
	R-7051	3,5 mts.
	R-7052	3,8 mts.
	R-7055	4,5 mts.

Conjuntos conectores de aire

	Código
	R-7060

Espirales especiales

	Código
	R-7008
	R-7007

Soportes

	Código	Aplicación
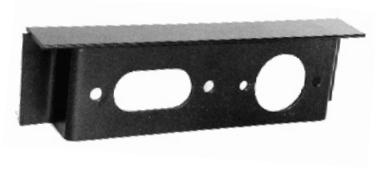	**R-1730**	Acople dos líneas y enchufe eléctrico
	R-1875	Pasachapas y enchufe eléctrico
	R-1790	Pasachapas
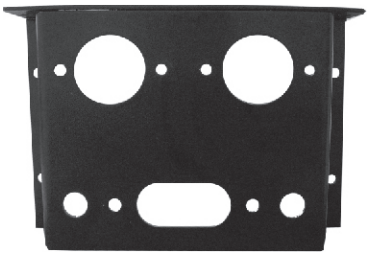	**R-1792**	Acople dos líneas y enchufes eléctricos
	R-1735	Válvulas R-2120 y R-2150

Pasachapas

	Código	A	B	Aplicación
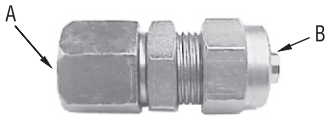	**R-1780**	3/8 NPT	Ø 1/2	Espirales y flexibles conectores
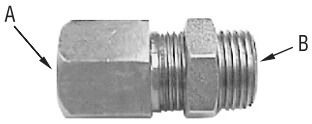	**R-1781**	3/8 NPT	1/4 NPT	Espirales y flexibles conectores
	R-1880	1/2 NPT	Ø 1/2	Acoples americanos
	R-1881	1/2 NPT	1/4 NPT	Acoples americanos
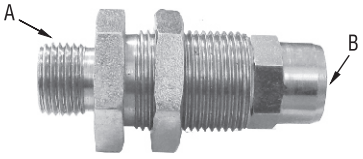	**R-1882**	M-16	Ø 10x8 mm	Acoples americanos (Brasil)

Tubo especial negro s/ norma IRAM 10268

Cumple norma IRAM Nº 10268 y ley de seguridad de tránsito Nº 24.449.

Mayor resistencia a los rayos ultravioletas y a las altas y bajas temperaturas.

Mayor duración y flexibilidad.

Código	Medidas	Mts
R-7415	1/4 (6,35 x 4,75mm.)	25
R-7420	5/16 (7,93 x 5,84mm.)	25
R-7425	3/8 (9,52 x 7,5mm.)	50
R-7430	1/2 (12,7 x 10mm.)	50
R-7435	5/8 (15,87 x 12,5mm.)	25
R-7402	4 x 2mm.	25
R-7405	6 x 4mm.	25
R-7407	8 x 6mm.	50
R-7410	10 x 8mm.	25
R-7440	11 x 8mm.	25
R-7412	12 x 10mm.	25
R-7417	12 x 9mm.	25
R-7442	13 x 10mm.	25
R-7444	14 x 11mm.	25
R-7445	15 x 12mm.	25
R-7446	16 x 12mm.	25
R-7448	18 x 14mm.	25

Conexiones rápidas RG

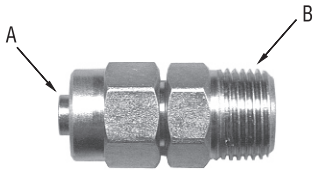

Código	A	B
R-7352	Ø 1/4	1/8 NPT
R-7353	Ø 1/4	1/4 NPT
R-7354	Ø 1/4	3/8 NPT
R-7350	Ø 3/8	1/4 NPT
R-7351	Ø 3/8	3/8 NPT
R-7355	Ø 1/2	1/4 NPT
R-7356	Ø 1/2	3/8 NPT
R-7387	Ø (8 x 6mm.)	3/8 NPT
R-7388	Ø (12 x 9mm.)	3/8 NPT
R-7389	Ø (15 x 12mm.)	3/4 NPT
R-7357	Ø (18 x 14mm.)	3/4 NPT

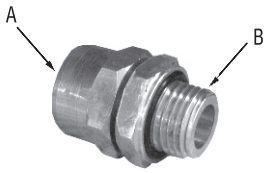

Código	A	B
R-7379	Ø 3/8	M-16
R-7378	Ø 1/2	M-16
R-7380	Ø (8 x 6mm.)	M-12
R-7381	Ø (8 x 6mm.)	M-16
R-7358	Ø (10 x 8mm.)	M-16
R-7359	Ø (12 x 10mm.)	M-16
R-7382	Ø (12 x 9mm.)	M-16
R-7383	Ø (12 x 9mm.)	M-22
R-7384	Ø (15 x 12mm.)	M-22
R-7377	Ø (18 x 14mm.)	M-26

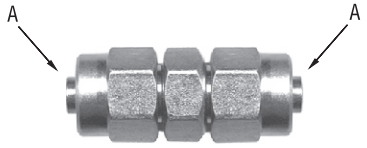

Código	A
R-7372	Ø 1/4
R-7370	Ø 3/8
R-7371	Ø 1/2

Conexiones rápidas RG

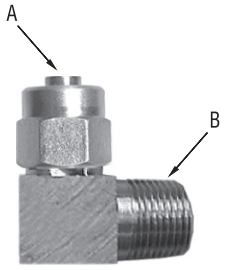

Código	A	B
R-7362	Ø 1/4	1/8 NPT
R-7363	Ø 1/4	1/4 NPT
R-7364	Ø 1/4	3/8 NPT
R-7361	Ø 3/8	1/4 NPT
R-7365	Ø 3/8	3/8 NPT
R-7366	Ø 1/2	1/4 NPT
R-7360	Ø 1/2	3/8 NPT
R-7368	Ø (10 x 8mm.)	M-16
R-7369	Ø (12 x 10mmm.)	M-16

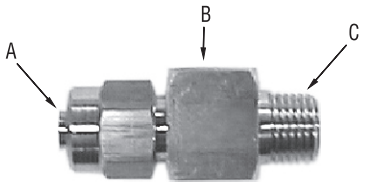

Código	A	B	C
R-7390	Ø 3/8	1/4 NPT	1/4 NPT
R-7391	Ø 1/2	1/4 NPT	3/8 NPT
R-7398	Ø (12 x 9mm.)	1/4 NPT	3/8 NPT

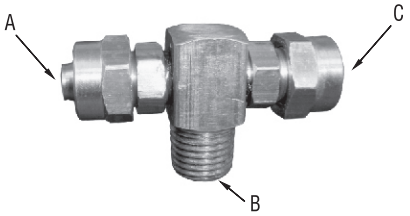

Código	A	B	C
R-7395	Ø 3/8	Ø 3/8	Ø 3/8
R-7396	Ø 3/8	1/4 NPT	Ø 3/8

Nuevas conexiones rápidas giratorias RG

	Código	A
	N-0410	3/8
	N-0412	1/2

	Código	A	B
	N-0110	3/8	1/4 NPT
	N-0112	3/8	3/8 NPT
	N-0120	1/2	1/4 NPT
	N-0122	1/2	3/8 NPT

	Código	A	B
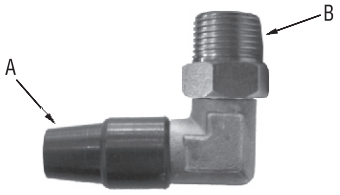	N-0310	3/8	1/4 NPT
	N-0312	1/2	1/4 NPT
	N-0320	3/8	3/8 NPT
	N-0322	1/2	3/8 NPT

	Código	A	B
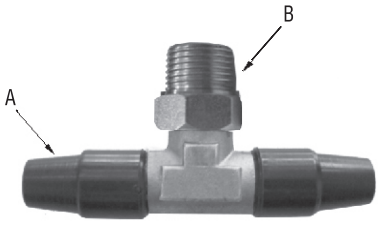	N-0210	3/8	1/4 NPT
	N-0212	3/8	3/8 NPT
	N-0220	1/2	1/4 NPT
	N-0222	1/2	3/8 NPT

	Código	A
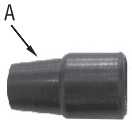	N-0510	3/8
	N-0512	1/2

	Código
	N-0600

Tapones

	Código	A
	R-7310	1/8 NPT
	R-7320	1/4 NPT
	R-7330	3/8 NPT
	R-7340	1/2 NPT
	R-7347	M-16
	R-7348	M-22
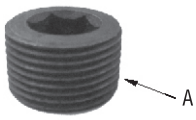	**R-7311**	1/8 NPT
	R-7321	1/4 NPT
	R-7331	3/8 NPT
	R-7341	1/2 NPT
	R-7345	3/4 NPT

Válvula sensible a la carga

	Código	Original Nº	Kit
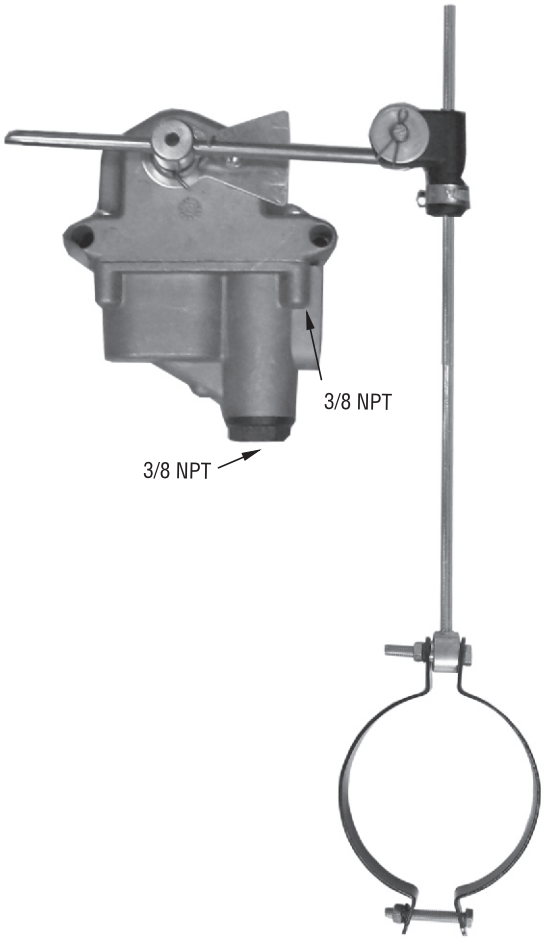	**R-4690**	RG	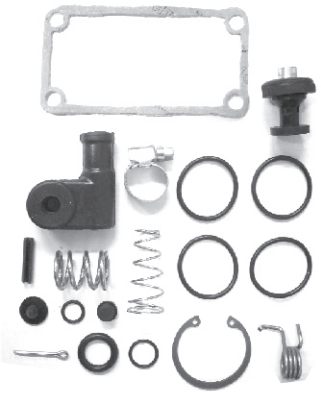 **R-4695**

Coronas dentadas para ABS

	Código	
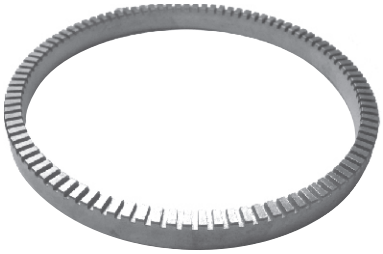	R-9940	Ø ext. 194 mm. Ø int. 176 mm. (100 dientes)
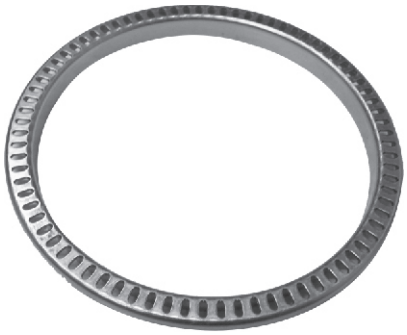	R-9942	Ø ext. 204 mm. Ø int. 176 mm. (100 dientes)
	R-9943	Ø ext. 191 mm. Ø int. 153 mm. (100 dientes)

Sensor y canasto ABS

	Código
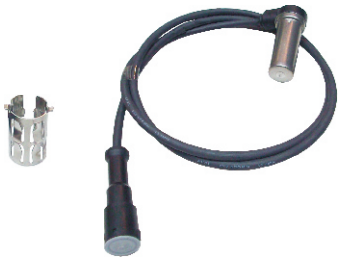	R-9920

Soporte sensor ABS

	Código
	R-9926

Prolongación cable sensor ABS

	Código	Medida
	R-9923	3 mts.

Registros automáticos

	Código	Horquilla	Estrías
	F-2905	5/8 NF	10
	F-2907	M-16	10
	F-2906	5/8 NF	28
	F-2908	M-16	28
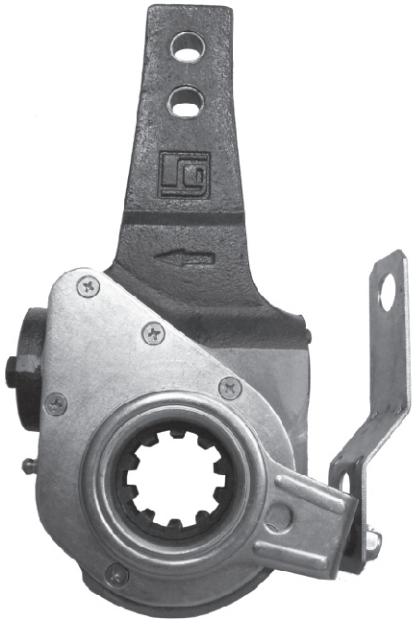	**F-2900**		10
	F-2901		28

Registros manuales

	Código	Modelos	Posición	Estrías
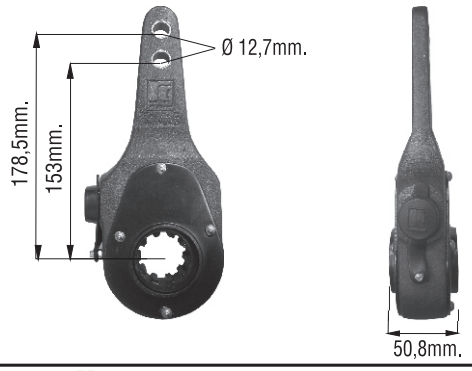	**F-2700**	Reforzado		10
	F-2720	Reforzado		28
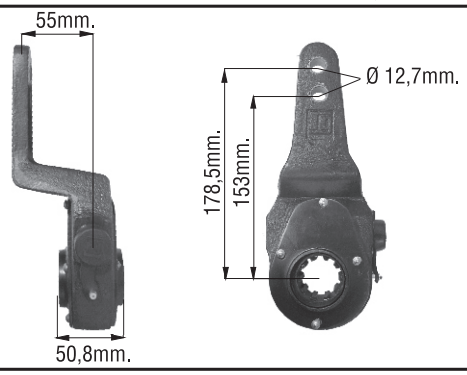	**F-2704**	Reforzado	Izquierdo	10
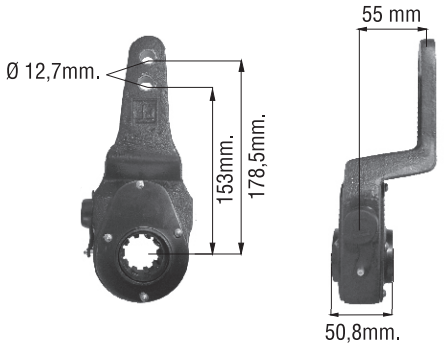	**F-2703**	Reforzado	Derecho	10
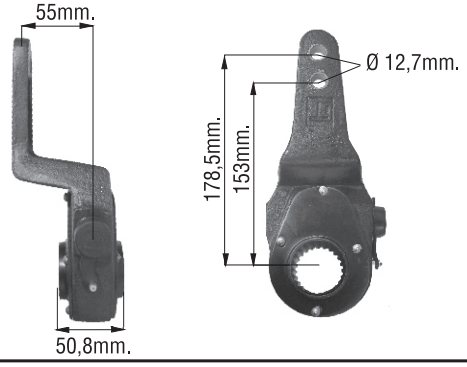	**F-2724**	Reforzado	Izquierdo	28
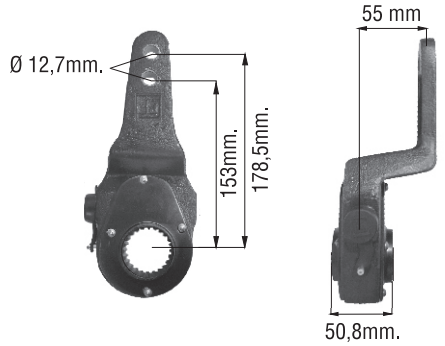	**F-2723**	Reforzado	Derecho	28

Repuestos

Tanques de aire

	Código	Medidas	Volumen
	R-0810	Ø 240mm. x 715mm.	30 lts
	R-0802	Ø 275mm. x 715mm.	39 lts
	R-0805	Ø 275mm. x 715mm. p/ EBS Wabco niples milimétricos	39 lts
	R-0811	Ø 275mm. x 715mm. p/ EBS Knorr niples milimétricos	39 lts
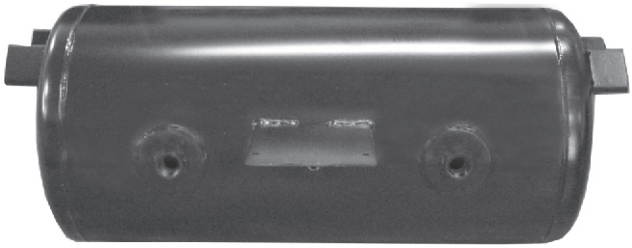	**R-0809**	Ø 330mm. x 744 mm. con soporte para ECU de ABS	59 lts
	R-0806	Ø 330mm. x 744 mm. ABS	59 lts
	R-0808	Ø 330mm. x 744 mm. p/ EBS Wabco niples milimétricos	59 lts
	R-0813	Ø 330mm. x 744 mm. p/ EBS Knorr niples milimétricos	59 lts

Válvulas de drenaje

	Código	A	Cable
	R-3600	1/4 NPT	
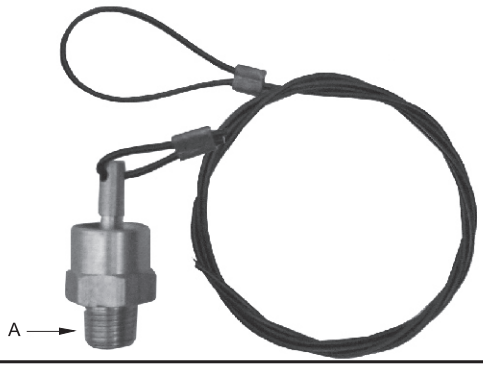	**R-3610**	1/4 NPT	1M
	R-3620	1/4 NPT	1,5M
	W-5001	M-22	

Válvula protectora de 1 línea

	Código	Tipo	Kit
	R-4650	Sin retención 5,5 Kg/cm²	**R-4660**

Válvulas de testeo

	Código	A
	R-0950	3/8 NPT
	R-0951	1/4 NPT
	R-0953	M-16

Válvulas de comando

	Código	Original Nº	A	Kit
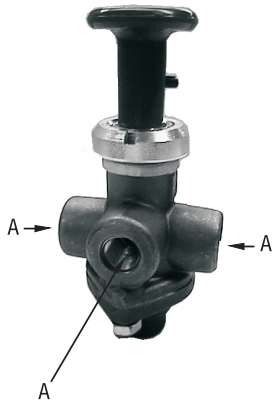	**R-2120**		1/4 NPT	**R-2130**
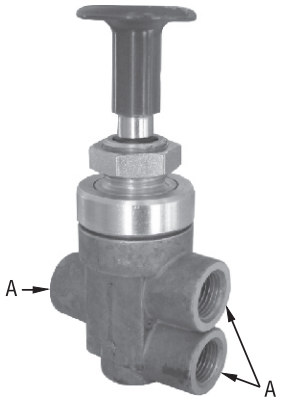	**R-2170**	Haldex 965900	M-16	**R-2175**
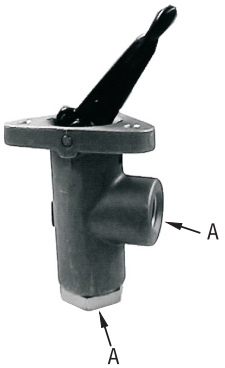	**R-2150**		1/4 NPT	**R-2165**

Filtro de línea

	Código
	R-3820

Válvulas relay

	Código	Original Nº	Kit
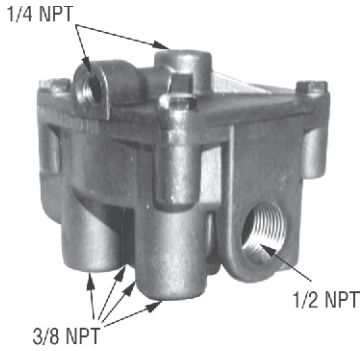	**R-2400**	Bendix R-12 Vertical	**R-2410** **R-2580**
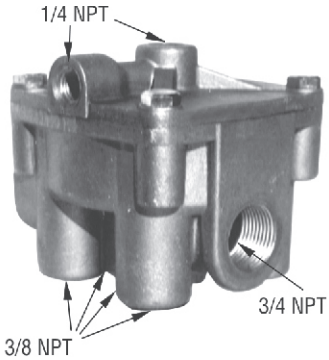	**R-2420**	Bendix R-12 Vertical	**R-2410** **R-2581**

Válvula relay moduladora ABS

	Código
	R-2460

Válvula moduladora ABS 4S-3M

	Código
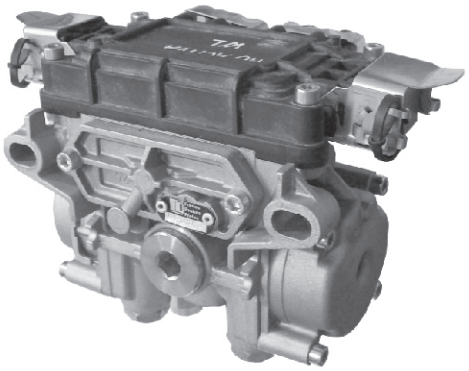	**R-2465**

Unidades de control electrónico ABS (ECU)

	Código		
	R-9910	2S-2M 24V	
	R-9915	4S-2M 24V	
	R-9911	2S-2M 24V	comunicación CAN
	R-9914	4S-2M 24V	comunicación CAN
	R-9917	4S-3M 24V	comunicación CAN

Lámpara led indicadora de fallas ABS

	Código	
	R-9965	24V.

Válvula de doble retención ABS

	Código
	R-2050

Válvulas de control spring brake

	Código	Original Nº	Modelos	Kit
	R-7900	Bendix SR-2	(equipo original hasta Julio 2009)	**R-7910**
	R-7950	Bendix SR-5	(equipo original desde Agosto 2009)	**R-7960**

Válvula descarga rápida

	Código	A	B	Kit
A B B	**R-1630**	3/8 NPT	3/8 NPT	**R-1660**

Válvula descarga rápida para eje elevadizo

	Código	A	B	C	Kit
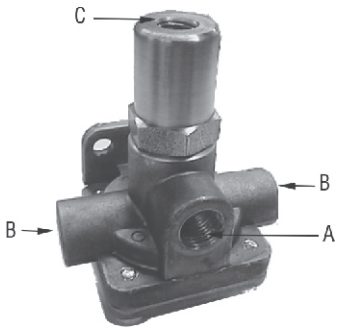	**R-1690**	3/8 NPT	3/8 NPT	1/4 NPT	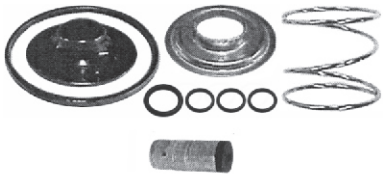 **R-1691**

Flexibles conectores

	Código	Ø	A	B
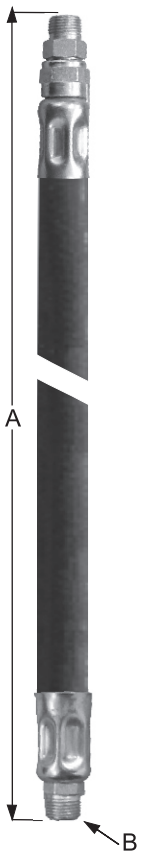	**R-6611**	1/2	700mm.	3/8 NPT
	R-6612	3/8	700mm.	3/8 NPT
	R-6681	1/2	1800mm.	3/8 NPT
	R-6691	1/2	2500mm.	3/8 NPT

Pulmones freno de servicio

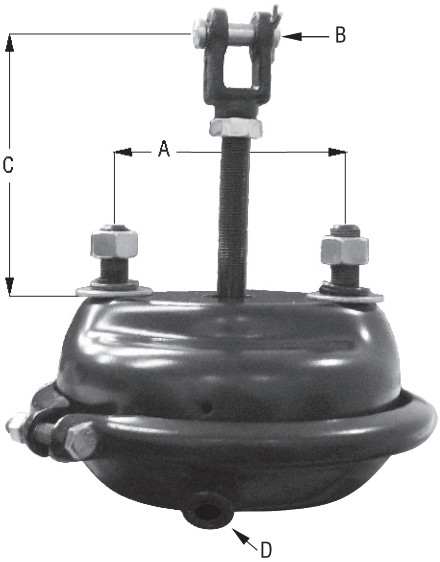

Código	Tipo	Ø	A	B	C	D	Modelos
R-1005	**12"**	5" 1/2	76,2mm.	Ø 1/2	225mm.	1/4 NPT	Eje direccional remolques
R-1015	**16"**	6" 1/2	76,2mm.	Ø 1/2	250mm.	1/4 NPT	Eje direccional remolques
R-1030	**24"**	7"	121mm.	Ø 1/2	195mm.	3/8 NPT	Remolques
R-1040	**30"**	8"	121mm.	Ø 1/2	165mm.	3/8 NPT	Remolques
R-1043	**30"**	8"	121mm.	Ø 1/2	280mm.	3/8 NPT	Remolques (suspensión Boero ITG)

Repuestos

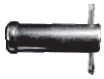

R-1420 Ø 1/2

R-0760 12"
R-0755 16"
R-0750 24" - 30"

R-1211 (5/16) 12" - 16" - 20"
R-1210 (3/8) 24" - 30" - 36"

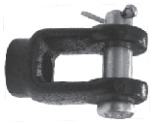

R-1405 1/2 NF x Ø 1/2 12" - 16"
R-1410 5/8 NF x Ø 1/2 24" - 30"

R-1240 12" **R-1270** 24"
R-1250 16" **R-1280** 30"

R-1310 12" (Ø 5"1/2) 234226
R-1320 16" (Ø 6"1/2) 234189
R-1350 24" (Ø 7") 234100
R-1360 30" (Ø 8") 234101

Spring brakes doble diafragma

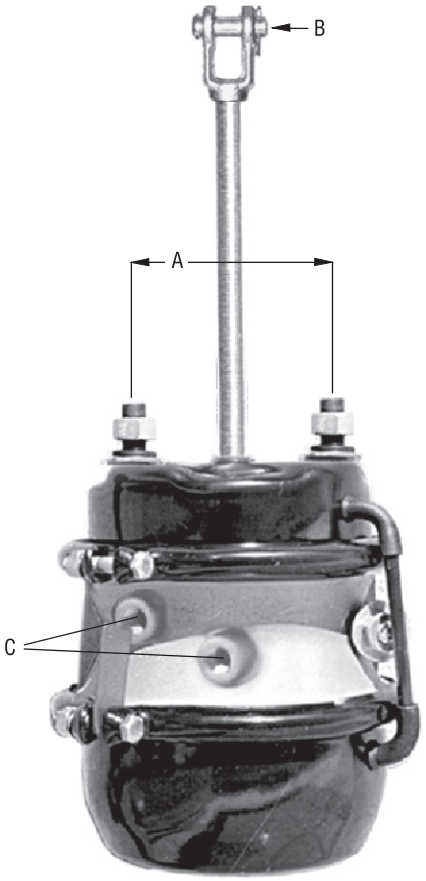

Código	Tipo	A	B	C	Modelos
R-3164	**16-24**	121mm.	Ø 1/2	3/8NPT	Remolques (Kits RG Uruguay)
R-3150	**24-24**	121mm.	Ø 1/2	3/8NPT	Remolques
R-3110	**24-30**	121mm.	Ø 1/2	3/8NPT	Remolques
R-3100	**30-30**	121mm.	Ø 1/2	3/8NPT	Remolques
R-3103	**30-30**	121mm.	Ø 1/2	3/8NPT	Remolques (suspensión Boero ITG)

Repuestos spring brakes doble diafragma

Repuestos

R-1420 Ø 1/2

R-1495 5/8 NF x 250mm.
R-1497 5/8 NF x 280mm.

R-3283 16" (121mm)
R-3281 24" (121mm)
R-3282 30" (121mm)

R-1195 24" 5/8 NF
R-1196 30" 5/8 NF

R-0755 16"
R-0750 24"- 30"

R-1320 16" (Ø 6"1/2) 234189
R-1350 24" (Ø 7") 234100
R-1360 30" (Ø 8") 234101

R-1250 16"
R-1270 24"
R-1280 30"

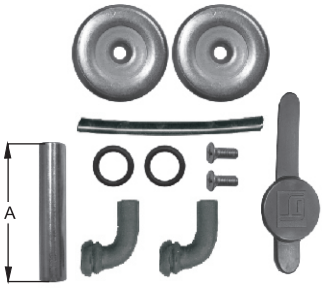

R-3270 A= 75mm.
Modelo viejo

R-3271 A= 80mm.
Modelo nuevo

R-3325 24"
R-3320 30"

R-3265

R-1210

R-0745 24"
R-0740 30"

R-3260

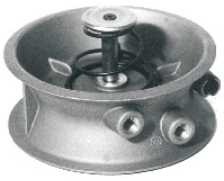

R-3231 16-24 3/8 NPT
R-3225 24-24 3/8 NPT
R-3220 24-30 3/8 NPT
R-3210 30-30 3/8 NPT

R-3330

R-3315 24"
R-3310 30"

R-0710

R-3340

Spring brakes universales recorrido largo (75mm.)

	Código	Tipo	A	B	C
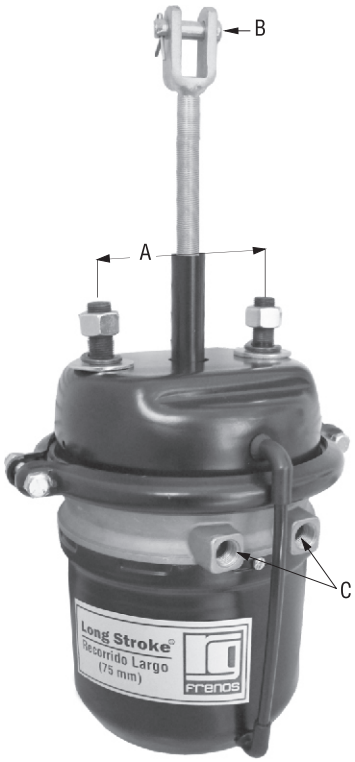	**T-3162**	**24-24(30)**	121mm.	1/2	3/8 NPT
	T-3164	**30-24(30)**	121mm.	1/2	3/8 NPT

Pulmón freno de servicio frenos a disco

	Código	Tipo	Original Nº	A	Diafragma
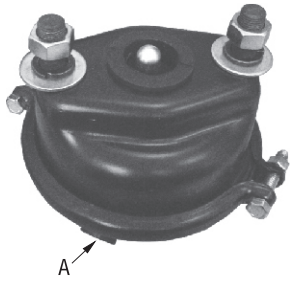	**W-1029**	**16"**	Knorr	M-16	**W-1394**
	W-1026	**24"**	RG	M-16	**R-1350**
	R-1035	**24"**	RG	3/8 NPT	

Spring brake doble diafragma freno a disco

	Código	Tipo	Original Nº	A	B
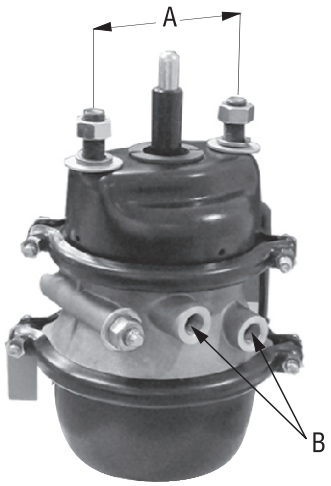	**R-3190**	**16-24**	Knorr	121mm.	M-16
	R-3192	**24-24**	RG	121mm.	M-16
	R-3193	**24-24**	RG	121mm.	3/8 NPT

Tristop tipo Wabco (G) freno a disco

	Código	Tipo	A	B
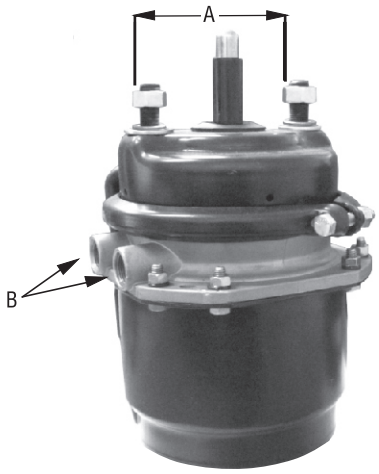	**W-0544**	**16-24**	121mm	Voss M-22

Equipos de testeo

Kit de testeo

	Código
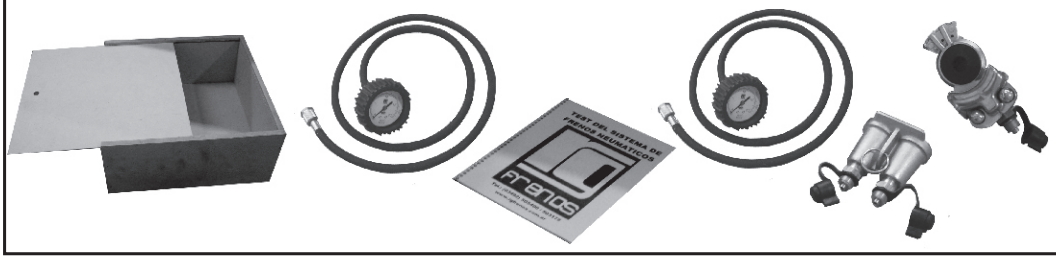	R-9850

Equipo de medición de tiempo de respuesta de frenado

	Código
	R-9855

Tablero simulador camión para chequeo ABS remolque

	Código
	R-9857

Inclinómetro

Objetivo

Monitoreo contínuo del ángulo de inclinación de la batea respecto del suelo para evitar maniobras que afecten la estructura del semi remolque u ocasionen el vuelco. Si durante la elevación de la batea, el sistema detecta que se ha alcanzado un ángulo de inclinación peligroso (definido por el fabricante), automáticamente inicia su descenso.

Ventajas

- ✓ **Emite una alerta sonora cuando se está alcanzando una condición probable de vuelco.**
- ✓ **Desciende automáticamente la batea una vez alcanzada la inclinación límite definida por el fabricante.**
- ✓ **Evita daños en la estructura del semi remolque.**
- ✓ **Impide daños en el cilindro telescópico debido a inclinaciones excesivas.**
- ✓ **Protege al chofer.**
- ✓ **A diferencia de otros sistemas no requiere intervenir o modificar la instalación eléctrica del camión.**

Inclinómetro

Configuración	Código	Kits
	R-9650	Versión I
	R-9651	Versión II Con memoria de eventos

Sistema automático de levanta eje (S.A.L.E.)

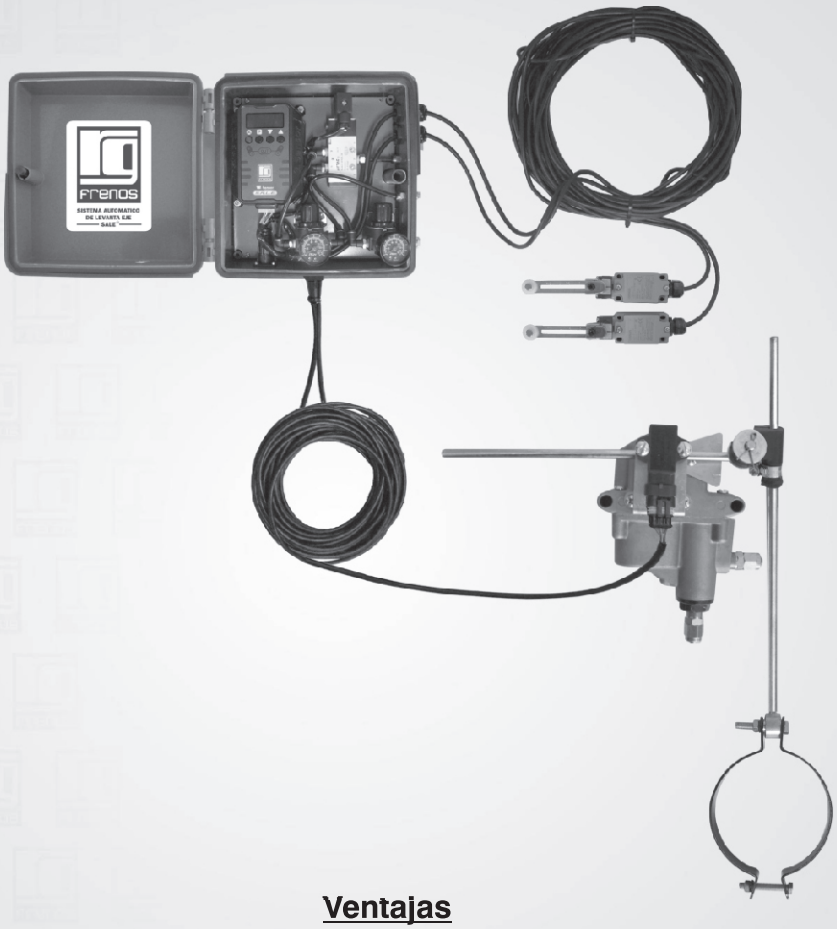

Ventajas

- ✓ Cumple con la ley de seguridad de tránsito Nº 24.449, decreto 32/2018, artículo 27 e inciso 1.4.
- ✓ Asegura la disponibilidad de la potencia de frenado en todo momento.
- ✓ Preserva la integridad de la estructura de la unidad.
- ✓ Evita el desgaste innecesario de los neumáticos.
- ✓ Contribuye a la preservación de las carreteras y evita sanciones por circular con exceso de peso.
- ✓ Fácil instalación, puesta a punto y mantenimiento.
- ✓ Interfaz de programación y diagnóstico amigable con el instalador.
- ✓ Voltaje: 24v.

Sistema automático de levanta eje (S.A.L.E.)

	Código	
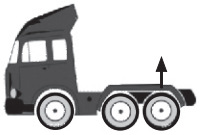	**R-9500**	Camión con susp. mecánica + 3º eje neumático
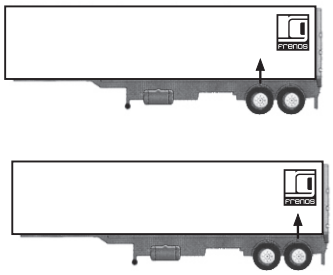	**R-9505**	Semi 2 ejes susp. neumática integral con 1 levanta eje
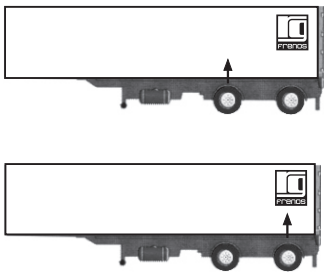	**R-9505**	Semi 1+1 susp. neumática integral con 1 levanta eje
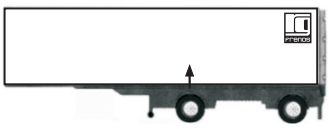	**R-9502**	Semi 1+1 susp. mecánica + eje direccional neumático elevable con finales de carrera
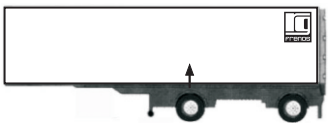	**R-9506**	Semi 1+1 susp. neumática Integral con eje direccional elevable con finales de carrera

Sistema automático de levanta eje (S.A.L.E.)

	Código	
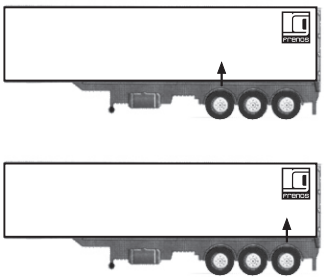	**R-9505**	Semi 3 ejes susp. neumática integral con 1 levanta eje
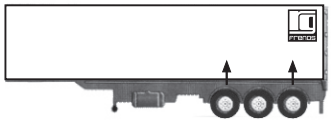	**R-9508**	Semi 3 ejes susp. neumática integral con 2 levanta ejes
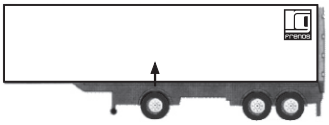	**R-9502**	Semi 2+1 susp. mecánica + eje direccional neumático elevable con finales de carrera
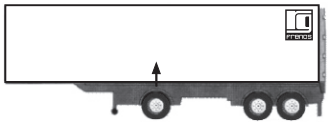	**R-9506**	Semi 2+1 susp. neumática integral con eje direccional elevable con finales de carrera
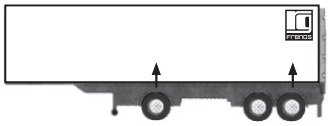	**R-9509**	Semi 2+1 susp. neumática integral con eje direccional elevable y 2 levanta ejes con finales de carrera

Sistema automático de levanta eje (S.A.L.E.) con BALANZA

Sistema automático de levanta eje (S.A.L.E.) con BALANZA

	Código	
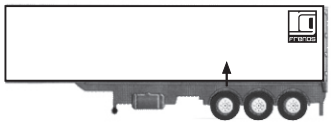	**R-9515**	Semi 3 ejes susp. neumática integral con 1 levanta eje
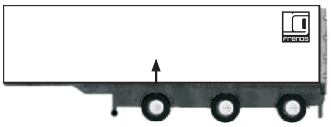	**R-9516**	Semi 1+1+1 susp. neumática integral con eje direccional con 2 finales de carrera

Levanta eje neumático para remolques

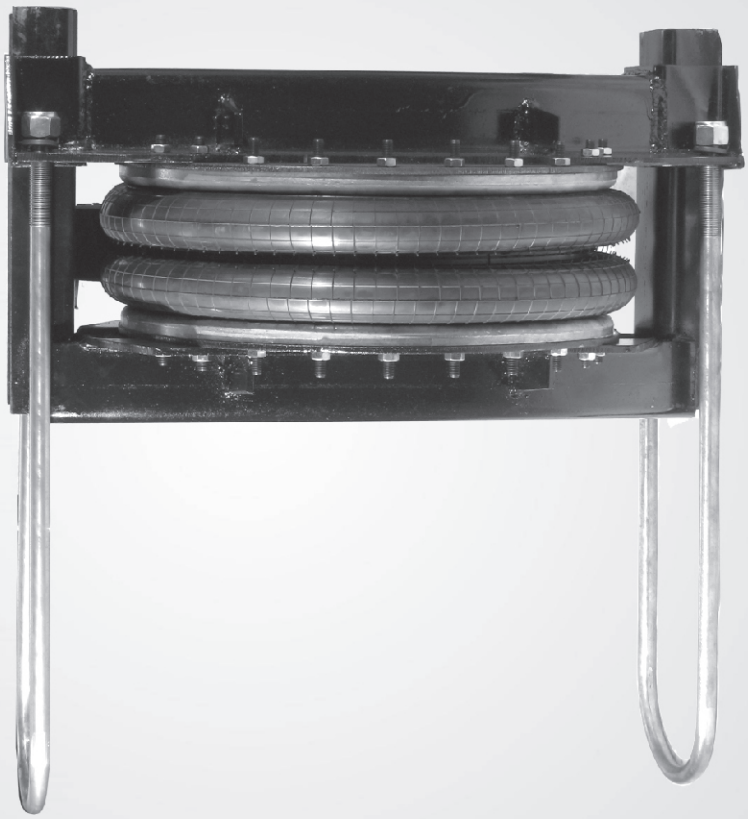

Levanta eje neumático remolques

	Código	
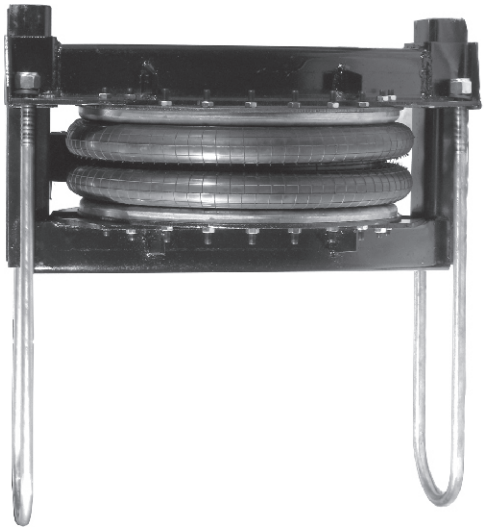	**A-9710**	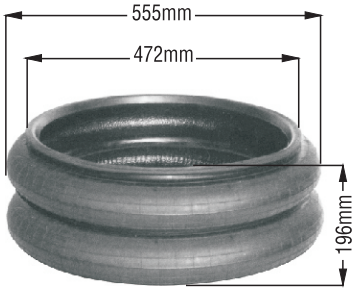 **N-7200** Original Nº Fervi Air 01-6329 Firestone 29 Good Year 557 2 3 8350 Neumacarg 2C207-555 Randon 212007152 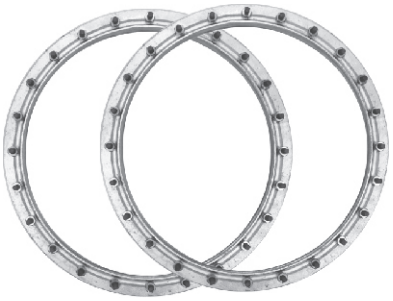 **N-7230**
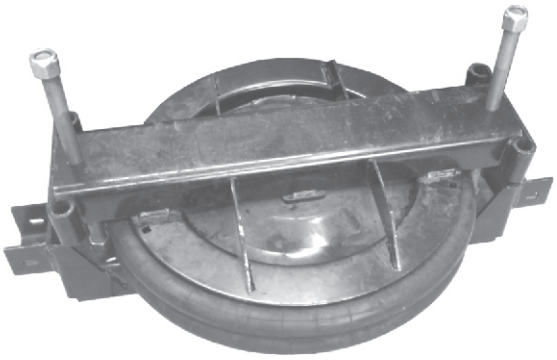 En desarrollo	**A-9715**	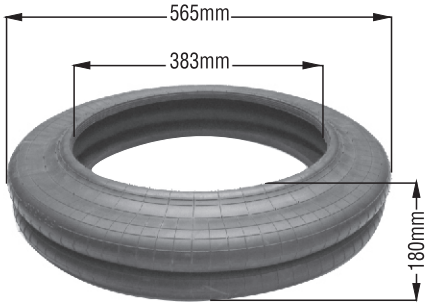 **N-7250** Original Nº Firestone 290/095.0464 Good Year 578 2 3 8034 Jost AD00100-100

Suspensión neumática

Válvulas niveladoras suspensión neumática

	Código	A	Kit
	T-6005	1/4 NPT	**W-6015** Original Nº I 84668
	T-6003	1/4 NPT	**W-6015** Original Nº I 84668 **T-6004**
	T-6007	1/4 NPT	**W-6015** Original Nº I 84668 **T-6006**

Válvula protectora de sobrepresión

	Código	Kit
1/4 NPT	R-8800	R-8810

Pulmones traba eje direccional

	Código	Tipo
	R-1006	12"
	R-1048	30"

Cilindro freno a resorte de empuje

	Código	Kit
	R-3198	R-1350 R-3325 R-1270 R-3330 R-0745

Caja comando manual suspensión mecánica y eje neumático elevable

	Código	
	R-9620	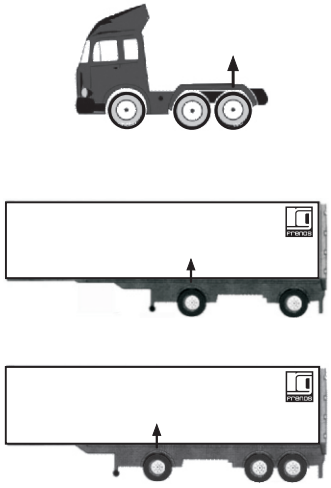

Caja comando manual suspensión neumática integral

	Código	
	R-9630	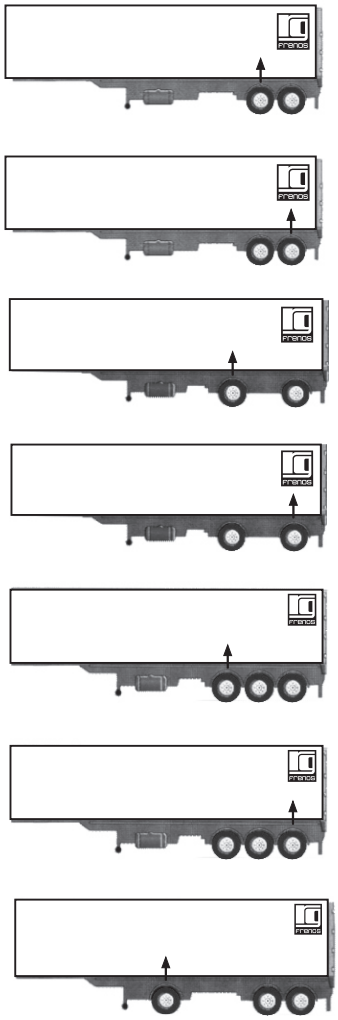

Fuelles de suspensión neumática

	Código	Nº Original	Modelo	Repuestos
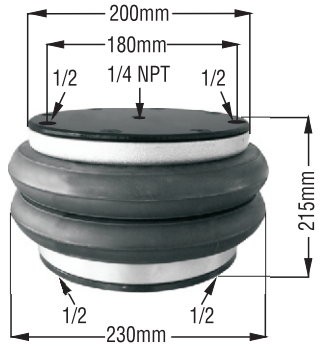	**N-5105**	Neumacarg 2C20-230 (tipo 3)	3° eje camiones 3° eje semi-remolques	
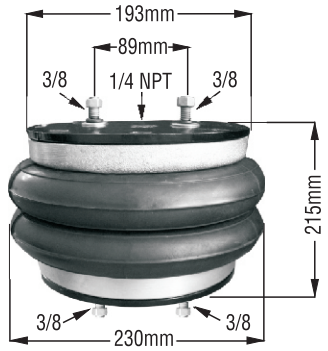	**N-5106**	Neumacarg 2C20-230 (tipo 2)	3° eje camiones 3° eje semi-remolques	
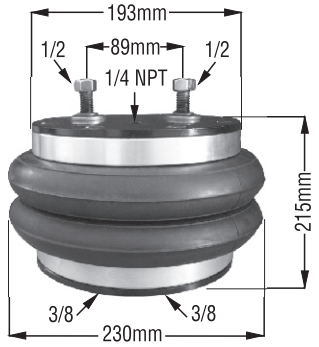	**N-5107**	Neumacarg 2C20-230 (tipo 1) Pentron Contitech AS FD 200-19 315 CT	3° eje camiones 3° eje semi-remolques	
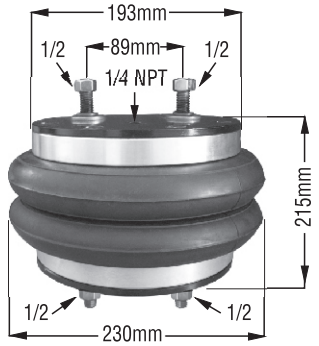	**N-5108**	Neumacarg 2C20-230 (tipo 4)	3° eje camiones 3° eje semi-remolques	
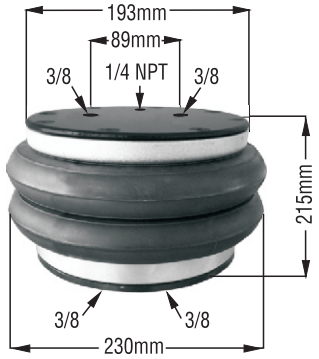	**N-5109**	Neumacarg 2C20-230 (tipo 5)	3° eje camiones 3° eje semi-remolques	

Fuelles de suspensión neumática

	Código	Nº Original	Modelo	Repuestos
	N-7305	Neumacarg 2C20-230.2 (tipo 3)	3° eje camiones 3° eje semi-remolques	
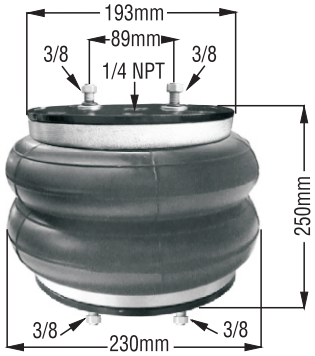	**N-7306**	Neumacarg 2C20-230.2 (tipo 2)	3° eje camiones 3° eje semi-remolques	
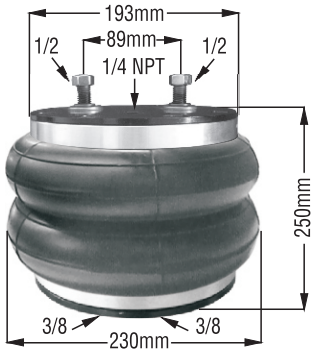	**N-7307**	Neumacarg 2C20-230.2 (tipo 1)	3° eje camiones 3° eje semi-remolques	

Fuelles de suspensión neumática

	Código	Nº Original	Modelo	Repuestos
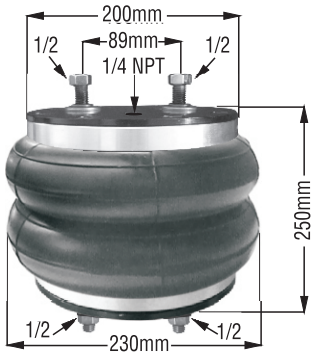	**N-7308**	Neumacarg 2C20-230.2 (tipo 4)	3° eje camiones 3° eje semi-remolques	
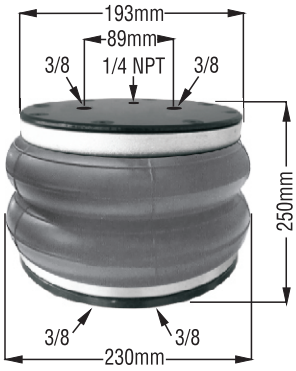	**N-7309**	Neumacarg 2C20-230.2 (tipo 5)	3° eje camiones 3° eje semi-remolques	
	N-7310	GEC	3° eje camiones 3° eje semi-remolques	

Fuelles de suspensión neumática

	Código	Nº Original	Modelo	Repuestos
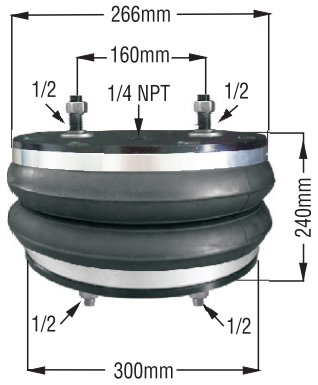	**N-6105**	Neumacarg 2C210-300 (tipo 2)	3° eje camiones 3° eje semi-remolques	
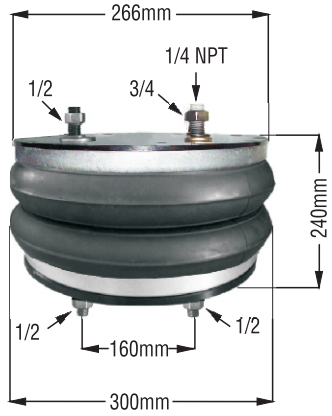	**N-6106**	Neumacarg 2C210-300 (tipo 1)	3° eje camiones 3° eje semi-remolques	
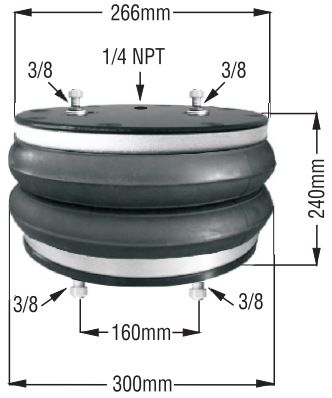	**N-6107**	Neumacarg 2C210-300 (tipo 3)	3° eje camiones 3° eje semi-remolques	
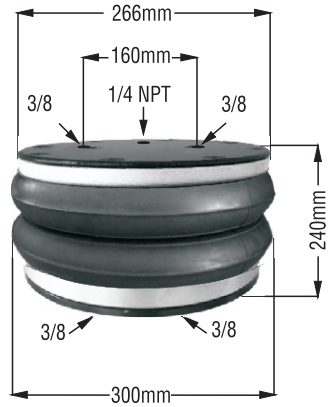	**N-6108**	Neumacarg 2C210-300 (tipo 4)	3° eje camiones 3° eje semi-remolques	

Fuelles de suspensión neumática

	Código	Nº Original	Modelo	Repuestos
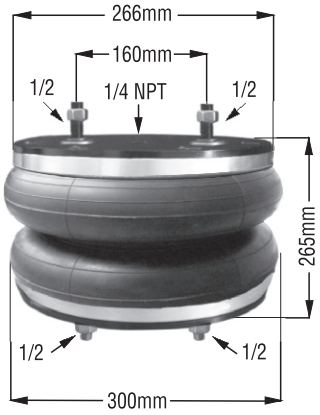	**N-6405**	Neumacarg 2C210-300.2 (tipo 2)	3° eje camiones 3° eje semi-remolques	
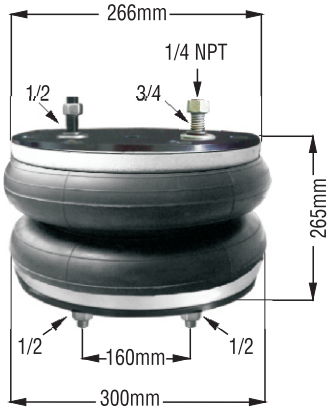	**N-6406**	Neumacarg 2C210-300.2 (tipo 1)	3° eje camiones 3° eje semi-remolques	
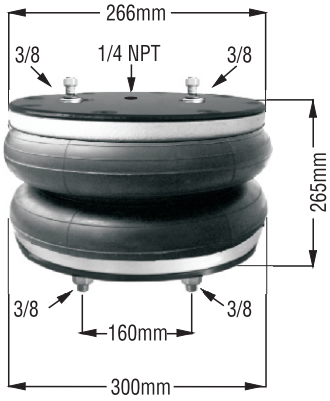	**N-6407**	Neumacarg 2C210-300.2 (tipo 3)	3° eje camiones 3° eje semi-remolques	
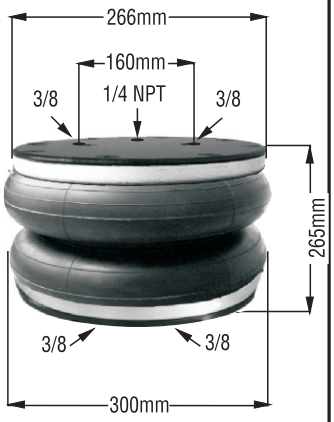	**N-6408**	Neumacarg 2C210-300.2 (tipo 4)	3° eje camiones 3° eje semi-remolques	

Fuelles de suspensión neumática

	Código	Nº Original	Modelo	Repuestos
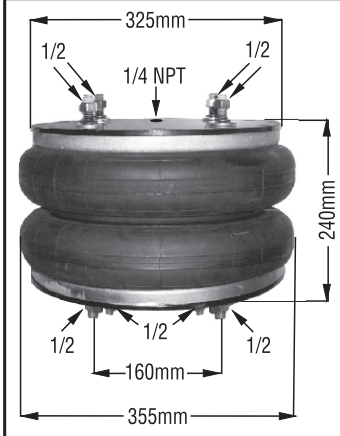	**N-7405**	Neumacarg 2C205-355 (tipo 1)	3° eje camiones 3° eje semi-remolques	
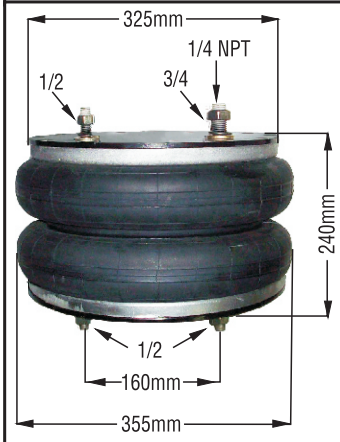	**N-7406**	Neumacarg 2C205-355 (tipo 2)	3° eje camiones 3° eje semi-remolques	
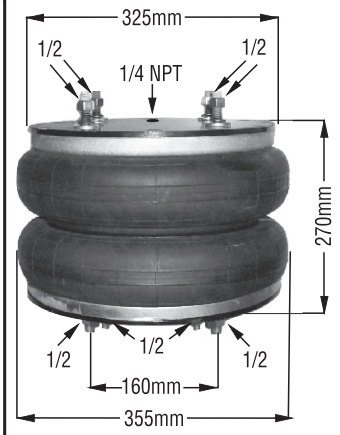	**N-7505**	Neumacarg 2C205-355.2 (tipo 1)	3° eje camiones 3° eje semi-remolques	
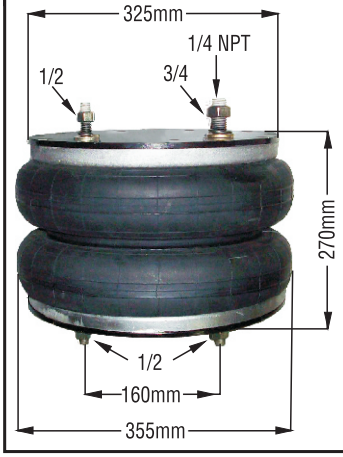	**N-7506**	Neumacarg 2C205-355.2 (tipo 2)	3° eje camiones 3° eje semi-remolques	

Fuelles de suspensión neumática

	Código	Nº Original	Modelo	Repuestos
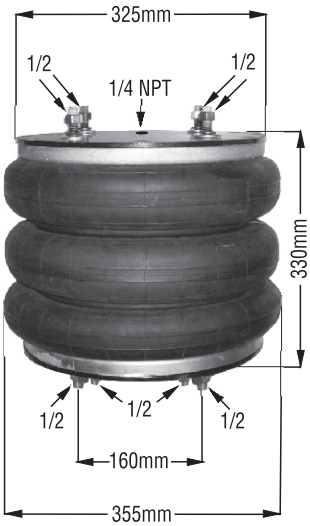	**N-5905**	Neumacarg 3C313-355 (tipo 1)	3° eje camiones 3° eje semi-remolques	**N-7430** **N-7440** **N-5900** **N-7450**
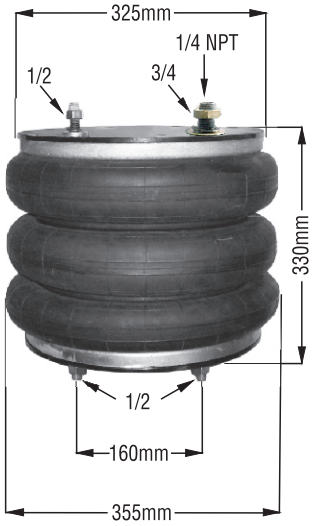	**N-5906**	Neumacarg 3C313-355 (tipo 2)	3° eje camiones 3° eje semi-remolques	**N-7431** **N-7440** **N-5900** **N-7451**
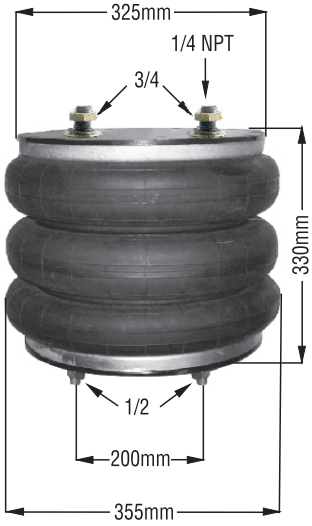	**N-5907**	Neumacarg 3C313-355 (tipo 3)	3° eje camiones 3° eje semi-remolques	**N-5930** **N-7440** **N-5900** **N-7451**

Fuelles de suspensión neumática

	Código	Nº Original	Modelo	Repuestos
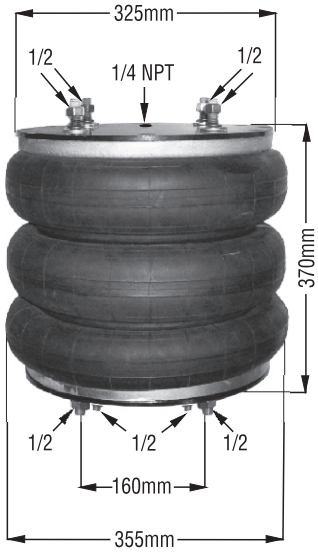	**N-7605**	Neumacarg 3C333-355 (tipo 1)	3° eje camiones 3° eje semi-remolques	**N-7430** **N-7440** **N-7600** **N-7450**
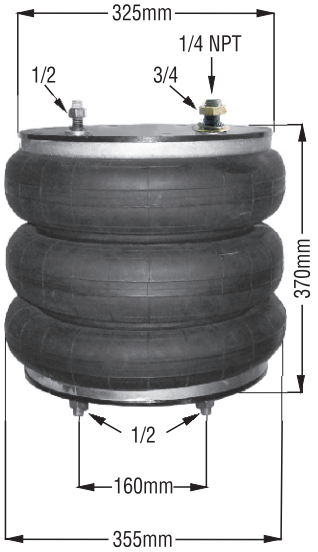	**N-7606**	Neumacarg 3C333-355 (tipo 2)	3° eje camiones 3° eje semi-remolques	**N-7431** **N-7440** **N-7600** **N-7451**
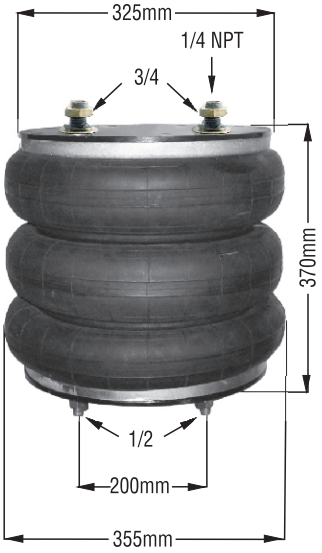	**N-7607**	Neumacarg 3C333-355 (tipo 3)	3° eje camiones 3° eje semi-remolques	**N-5930** **N-7440** **N-7600** **N-7451**

Fuelles de suspensión neumática

	Código	Nº Original	Modelo	Repuestos
	N-5605	Neumacarg TC260-170-395 (tipo 1)	3° eje camiones 3° eje semi-remolques	**N-5630** **N-5600** **N-5645**
	N-5606	Neumacarg TC260-170-395 (tipo 2)	3° eje camiones 3° eje semi-remolques	**N-5630** **N-5600** **N-5646**
	N-6505	Neumacarg TC260-170-435 (tipo 1)	3° eje camiones 3° eje semi-remolques	**N-5630** **N-6500** **N-5645**

Fuelles de suspensión neumática

	Código	Nº Original	Modelo	Repuestos
	N-6555	Neumacarg TC260-170-480 (tipo 1) Pentron Suspensión № 134	3° eje camiones 3° eje semi-remolques	
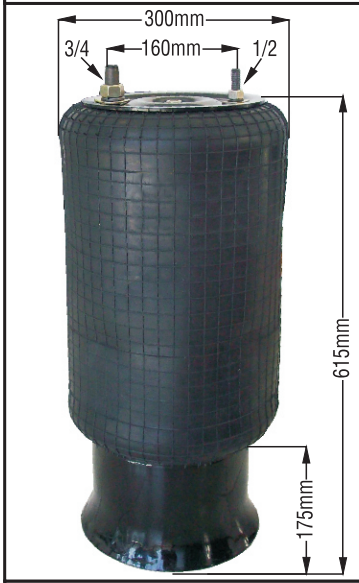	**N-5805**	Neumacarg T300-195-445 (tipo 1)	3° eje camiones 3° eje semi-remolques	
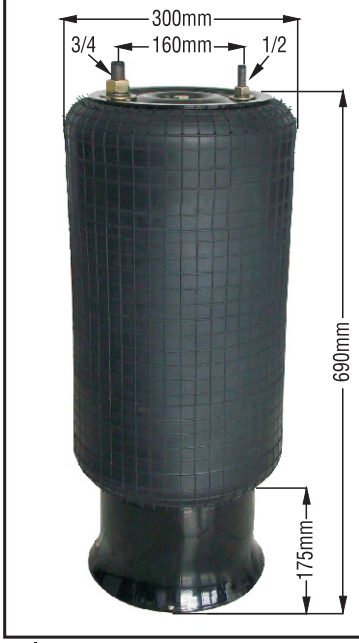	**N-6705**	Neumacarg T300-195-525 (tipo 1) GEC	3° eje camiones 3° eje semi-remolques	

Accesorios

Registros estira lona courtain sider

	Código	Modelos
	A-8820	Hermann
	A-8824	Salto
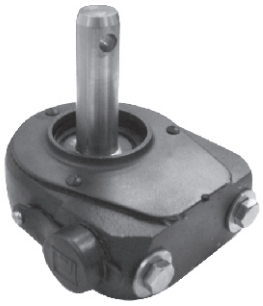	**A-8821**	Hermann
	A-8825	Salto
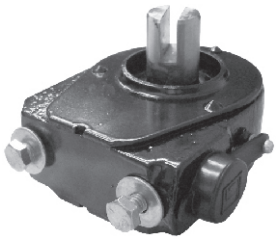	**A-8822**	Helvética
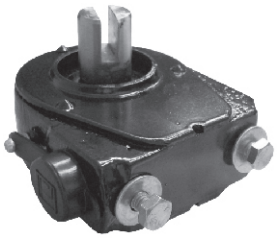	**A-8823**	Helvética
	A-8826	Cormetal